Farbfolien 1

Verleistungsprofile 2

Winkelprofile 3

Anschlussprofile / RAL-konforme Profile & Kopplungsprofile 4

Rohr-, U-, Z-, H-Profile & Nutfüllprofile 5

Verkleidungsprofile 6

Sprossenprofile & Wetterschenkel 7

Rollladenführungsschienen 8

Abrollprofile / Traversen 9

Rollladenkastendeckel & Rollladenkastenisolierung 10

Insektenschutzsystem 11

Fensterbankanschluss- & Bodeneinstandsprofile 12

Klappladen- & Kellerfensterprofile 13

Schaumprofile 14

Allgemeine Geschäftsbedingungen AGB

Allgemeine Hinweise:

diese Hinweise beziehen sich auf alle Produkte

Ausdehnung der Profile:

Beachten Sie, dass die Profile genügend Möglichkeit zur Längenausdehnung haben, da es sonst zu Spannungen und einer daraus resultierenden Ablösung vom Baukörper kommen kann.
Ausdehnung: weiße Profile = min. 0,3 %; folierte Profile bzw. dunkle Farben = min. 0,5 % der Verarbeitungslänge

Kaschierte / folierte Profile:

Alle mit „**K**“ gekennzeichnet Artikel gibt es in der kaschierten / folierten Ausführung.

- Ausgewiesene Preise beziehen sich auf Standardfarbfolien.
  Beachten Sie den Mehrpreis, der bei einigen Folien anfällt.
  Eine Übersicht finden Sie im Kapitel 1, Seite 1.10 - 1.16.

Profile mit Selbstklebung:

Wir verwenden für unsere Profile hochwertige Schaumklebebänder.
Die Klebefläche muss mit einem geeigneten Reiniger gereinigt werden um eine glatte, saubere, trockene, staub- und fettfreie Fläche zu erhalten. Die Hauptklebefläche muss das Kunststofffenster sein. Die optimale Verklebungstemperatur liegt zwischen 20 °C und 30 °C. Die Maximalklebekraft wird nach 24 Stunden erreicht.
Im Außenbereich darf **nur** eine Verleistung mit Schaumklebeband eingesetzt werden.

Schutzfolie:

Bei der Entfernung der Schutzfolie darf die Abziehtemperatur (Oberflächen- und Umgebungstemperatur) nicht **unter +10 °C** liegen!
Die Folie muss direkt nach der Verarbeitung abgezogen werden!
Diese Folie ist bis max. 6 Monate UV- & witterungsbeständig.

Produktbezogene Hinweise für Kapitel 12:

diese Hinweise beziehen sich auf die einzelnen Produkte

= **auf Anfrage!**

= **Verschrauben:**
Wir empfehlen den Artikel zusätzlich zu verschrauben.

Druckfehler vorbehalten

FENSTERBANKANSCHLUSS- & BODENEINSTANDSPROFILE

Seite	System	Bezeichnung
12.2	Aluplast	Fensterbankanschlussprofile
12.5	Aluplast	Bodeneinstandsprofile
12.6	Aluplast	Bodeneinstandsprofile PVC-Schaum
12.8	Deceuninck **Inoutic**	Fensterbankprofil & Fensterbankanschlussprofile
12.9	Deceuninck **Inoutic**	Bodeneinstandsprofil
12.10	Deceuninck **Inoutic**	Bodeneinstandsprofile PVC-Schaum
12.12	Gealan	Fensterbankanschlussprofile
12.13	Gealan	Bodeneinstandsprofile PVC-Schaum
12.15	Profine KBE / Kömmerling /Trocal	Fensterbankanschlussprofile
12.16	Profine KBE / Kömmerling /Trocal	Kopplungsprofil & Fensterbankprofil
12.17	Profine KBE / Kömmerling /Trocal	Bodeneinstandsprofile PVC-Schaum
12.19	Rehau	Fensterbankanschlussprofil
12.20	Rehau	Bodeneinstandsprofil
12.21	Rehau	Bodeneinstandsprofile PVC-Schaum
12.23	Salamander	Fensterbankanschlussprofile & Bodeneinstandsprofil
12.24	Salamander	Bodeneinstandsprofile PVC-Schaum
12.26	Schüco	Fensterbankanschlussprofile & Bodeneinstandsprofil
12.31	Schüco	Bodeneinstandsprofile PVC-Schaum
12.33	Veka	Fensterbankanschlussprofile
12.36	Veka	Fensterbankanschlussprofile & Bodeneinstandsprofile
12.38	Veka	Bodeneinstandsprofile PVC-Schaum
12.40	Schwellen-Systeme	Schwellen-Systeme Bodeneinstandsprofile PVC-Schaum
12.42		Bodeneinstandsprofile PVC-Schaum - ungefräst
12.43	weitere Systeme	Schwellenadapter
12.44		Universal Transportschutzprofil zum Verschrauben

Druckfehler vorbehalten

ALUPLAST
- Fensterbankanschlussprofile -

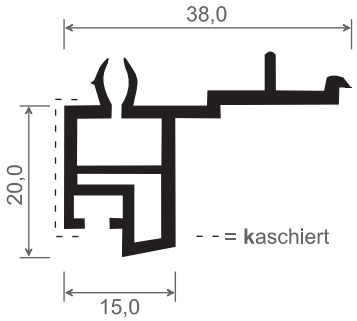

Artikel-Nr.	Klipsung			Passend zu Fenster-System:	Farbe	Länge in Meter	Meter pro VE	Preis: €/lfm.	Hinweise
	Außen bündig	Mittig	Innen bündig						
390	•	•	-	70er / 76er / 85er Aluplast	weiß	6	60		
390 **K...**	•	-	-		**kaschiert**	6	60		

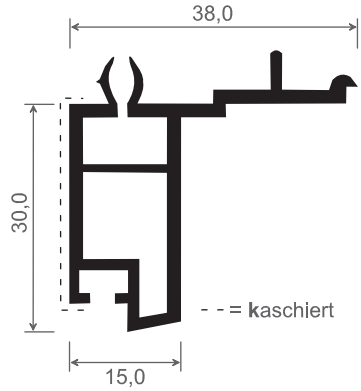

Artikel-Nr.	Klipsung			Passend zu Fenster-System:	Farbe	Länge in Meter	Meter pro VE	Preis: €/lfm.	Hinweise
	Außen bündig	Mittig	Innen bündig						
391	•	•	-	70er / 76er / 85er Aluplast	weiß	6	60		
391 **K...**	•	-	-		**kaschiert**	6	60		

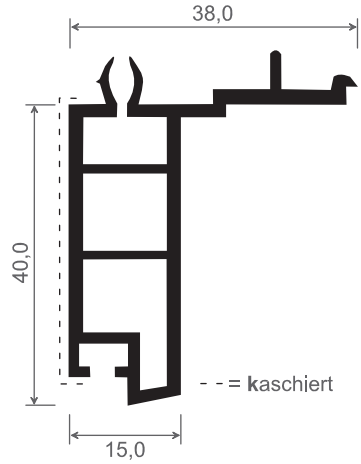

Artikel-Nr.	Klipsung			Passend zu Fenster-System:	Farbe	Länge in Meter	Meter pro VE	Preis: €/lfm.	Hinweise
	Außen bündig	Mittig	Innen bündig						
392	•	•	-	70er / 76er / 85er Aluplast	weiß	6	60		
392 **K...**	•	-	-		**kaschiert**	6	60		

Druckfehler vorbehalten

www.mk-profile.de • Tel.: +49 (0) 2902 / 97080 • Fax: +49 (0) 2902 / 4754 • info@mk-profile.de

01/2024

ALUPLAST
- Fensterbankanschlussprofile -

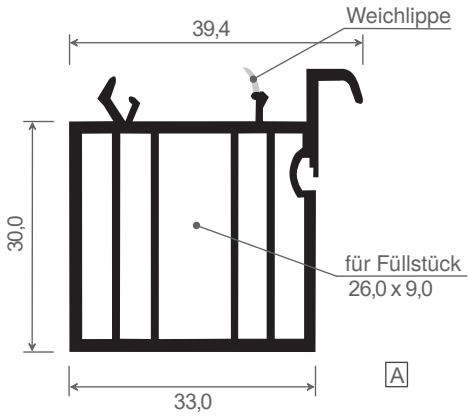

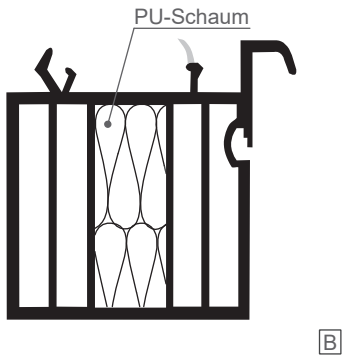

Artikel-Nr.	Abb.	Klipsung			Passend zu Fenster-System:	Farbe	Länge in Meter	Meter pro VE	Preis: €/lfm.	Hinweise
		Außen bündig	Mittig	Innen bündig						
387 Rb	A	-	•	-	70er / 76er / 85er Aluplast	Regenerat	6,5	65		
387 Rb ISO	A+B	-	•	-		Regenerat	6,5	1.560		?

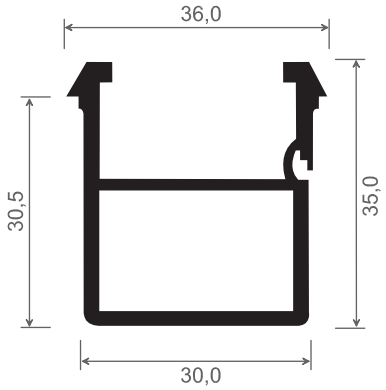

Artikel-Nr.	Klipsung			Passend zu Fenster-System:	Farbe	Länge in Meter	Meter pro VE	Preis: €/lfm.	Hinweise
	Außen bündig	Mittig	Innen bündig						
388 Rb	-	•	-	70er Aluplast	Regenerat	6	60		

Zubehör für 387 Rb & 388 Rb

Artikel-Nr.	Abb.	Bezeichnung	Stück pro VE	Preis: €/Stück	Hinweise
395/17	A	Montagehilfsklammer für 17 mm Fensterbank	500		
396/30	B	Montagehilfsklammer 30 x 90 mm	250		

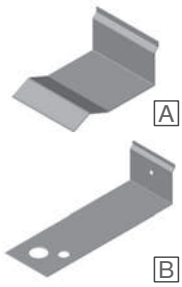

Druckfehler vorbehalten

ALUPLAST
- Fensterbankanschlussprofile -

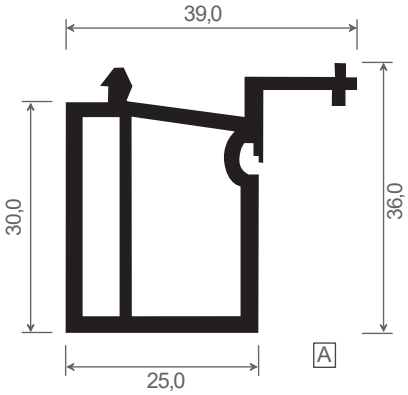

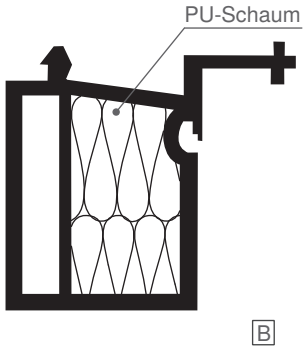

Artikel-Nr.	Abb.	Klipsung			Passend zu Fenster-System:	Farbe	Länge in Meter	Meter pro VE	Preis: €/lfm.	Hinweise
		Außen bündig	Mittig	Innen bündig						
394	A	•	-	-	70er / 85er Aluplast	weiß	6	60		
394 ISO	A + B	•	-	-		weiß	6	1.920		?
394 Rb	A	-	•	-		Regenerat	6	60		
394 Rb ISO	A + B	-	•	-		Regenerat	6	1.920		?

Zubehör für 394

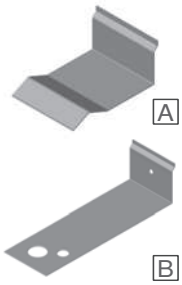

Artikel-Nr.	Abb.	Bezeichnung	Stück pro VE	Preis: €/Stück	Hinweise
395/17	A	Montagehilfsklammer für 17 mm Fensterbank	500		
396/30	B	Montagehilfsklammer 30 x 90 mm	250		

Druckfehler vorbehalten

www.mk-profile.de • Tel.: +49 (0) 2902 / 97080 • Fax: +49 (0) 2902 / 4754 • info@mk-profile.de

01/2024

ALUPLAST
- Bodeneinstandsprofile -

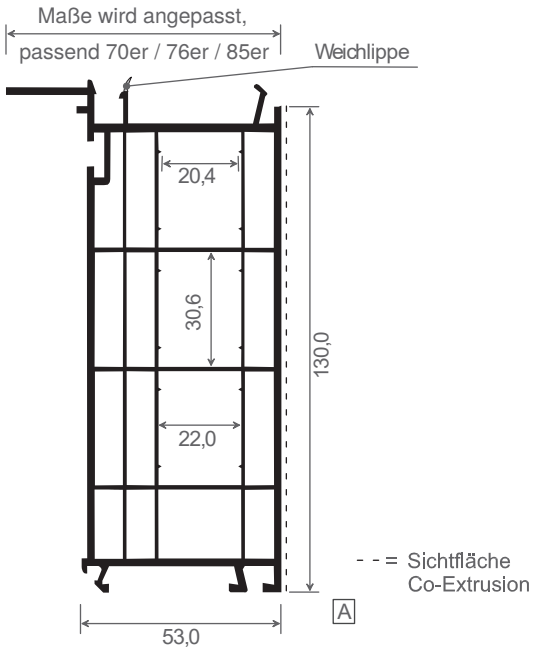

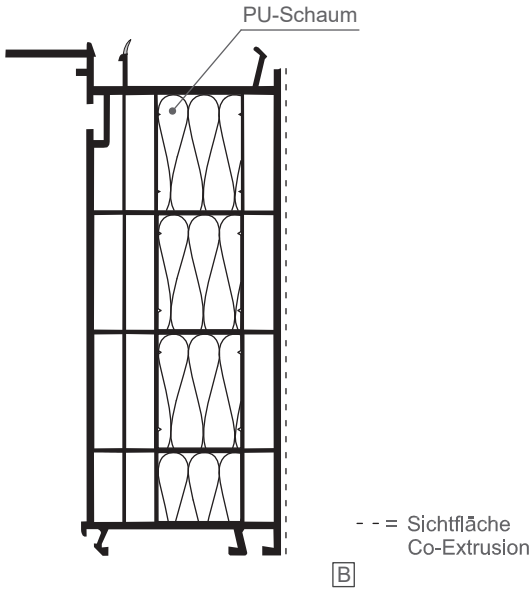

Artikel-Nr.	Abb.	Klipsung			Passend zu Fenster-System:	Farbe	Länge in Meter	Meter pro VE	Preis: €/lfm.	Hinweise
		Außen bündig	Mittig	Innen bündig						
802/1	A	-	-	•	85er Aluplast	Regenerat	6	12		
802/1 ISO	A+B	-	-	•	85er Aluplast	Regenerat	6	264		?
802/2	A	-	-	•	70er Aluplast	Regenerat	6	12		
802/2 ISO	A+B	-	-	•	70er Aluplast	Regenerat	6	264		?
802/3	A	-	-	•	76er Aluplast	Regenerat	6	12		
802/3 ISO	A+B	-	-	•	76er Aluplast	Regenerat	6	264		?

Druckfehler vorbehalten

ALUPLAST
- Bodeneinstandsprofile PVC-Schaum -

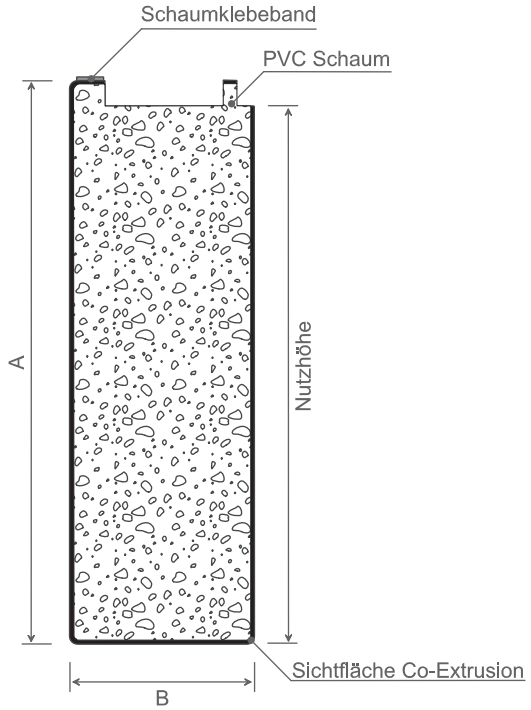

Artikel-Nr.	Maß A in mm	Maß B in mm	Passend zu System:	Nutzhöhe in mm	Farbe	Länge in Meter	Meter pro VE	Preis: €/lfm.	Hinweise
10040 02	100	40	70er / 76er / 85er Aluplast	93,4	weiß	6,5	6,5		
12050 02	120	50		113,4	weiß	6,5	6,5		
15050 02	149	49		142,4	weiß	6,5	6,5		
20050 02	200	50		193,4	weiß	6,5	6,5		

- Auf Anfrage sind weitere Unterbauprofile zu diversen Schwellensystemen lieferbar.
- Zeichnungen zu der Unterbauanordnung sind auf Anfrage erhältlich.

Druckfehler vorbehalten

www.mk-profile.de • Tel.: +49 (0) 2902 / 97080 • Fax: +49 (0) 2902 / 4754 • info@mk-profile.de

01/2024

ALUPLAST
- Systemkompatibilität -

	ALUPLAST		
Artikel-Nr.:	70er System	76er System	85er System
387 Rb	✓	✓	✓
387 Rb ISO	✓	-	✓
388 Rb	✓	-	-
390	✓	✓	✓
391	✓	✓	✓
392	✓	✓	✓
394	✓	-	✓
394 ISO	✓	-	✓
394 Rb	✓	-	✓
394 Rb ISO	✓	-	✓
802/1	-	-	✓
802/1 ISO	-	-	✓
802/2	✓	-	-
802/2 ISO	✓	-	-
802/3	-	✓	-
802/3 ISO	-	✓	-
10040 02	✓	✓	✓
12050 02	✓	✓	✓
15050 02	✓	✓	✓
20050 02	✓	✓	✓

✓ = Artikel passt zum Fenstersystem

- = Artikel passt nicht zum Fenstersystem

Druckfehler vorbehalten

Deceuninck
Inoutic
- Fensterbankanschlussprofile -

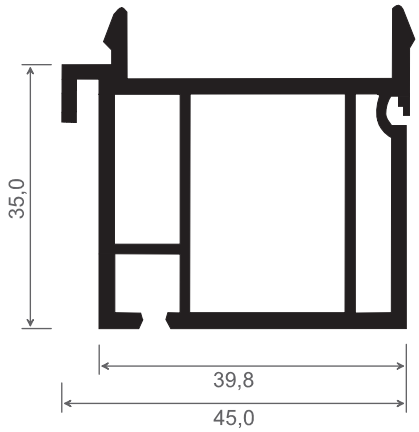

Artikel-Nr.	Klipsung			Passend zu Fenster-System:	Farbe	Länge in Meter	Meter pro VE	Preis: €/lfm.	Hinweise
	Außen bündig	Mittig	Innen bündig						
	•	-	-	71er Deceuninck					
365	•	•	-	76er Deceuninck	weiß	6	60		
	•	-	-	84er Deceuninck					

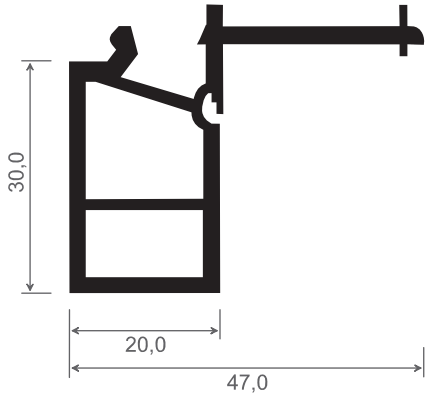

Artikel-Nr.	Klipsung			Passend zu Fenster-System:	Farbe	Länge in Meter	Meter pro VE	Preis: €/lfm.	Hinweise
	Außen bündig	Mittig	Innen bündig						
366	•	•	-	76er Deceuninck	weiß	6	60		

Zubehör für 365 & 366

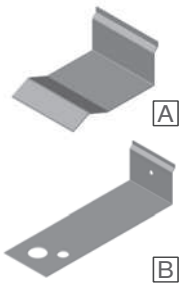

Artikel-Nr.	Abb.	Bezeichnung	Stück pro VE	Preis: €/Stück	Hinweise
395/17	A	Montagehilfsklammer für 17 mm Fensterbank	500		
396/30	B	Montagehilfsklammer 30 x 90 mm	250		

Druckfehler vorbehalten

www.mk-profile.de • Tel.: +49 (0) 2902 / 97080 • Fax: +49 (0) 2902 / 4754 • info@mk-profile.de

01/2024

Deceuninck
Inoutic
- Bodeneinstandsprofile -

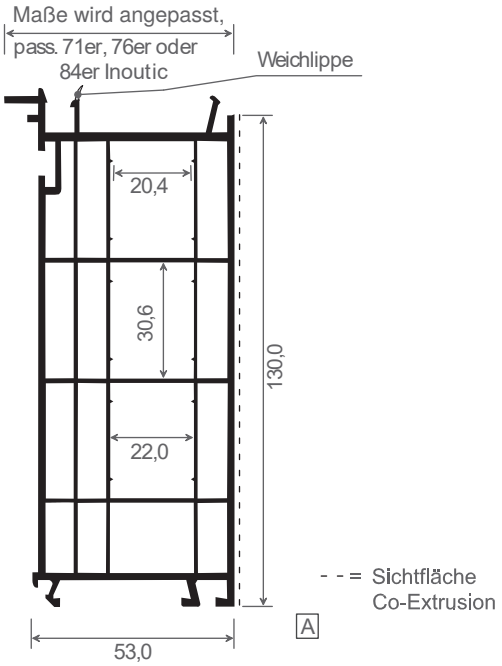

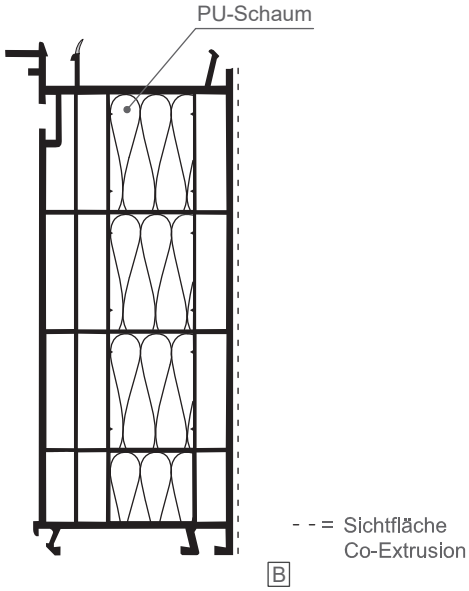

Artikel-Nr.	Abb.	Klipsung			Passend zu Fenster-System:	Farbe	Länge in Meter	Meter pro VE	Preis: €/lfm.	Hinweise
		Außen bündig	Mittig	Innen bündig						
803/1	A	-	-	•	71er Deceuninck	Regenerat	6	12		
803/1 ISO	A+B	-	-	•	71er Deceuninck	Regenerat	6	264		?
803/2	A	-	-	•	76er Deceuninck	Regenerat	6	12		
803/2 ISO	A+B	-	-	•	76er Deceuninck	Regenerat	6	264		?
803/3	A	-	-	•	84er Deceuninck	Regenerat	6	12		
803/3 ISO	A+B	-	-	•	84er Deceuninck	Regenerat	6	264		?

Druckfehler vorbehalten

Deceuninck
Inoutic
- Bodeneinstandsprofile PVC-Schaum -

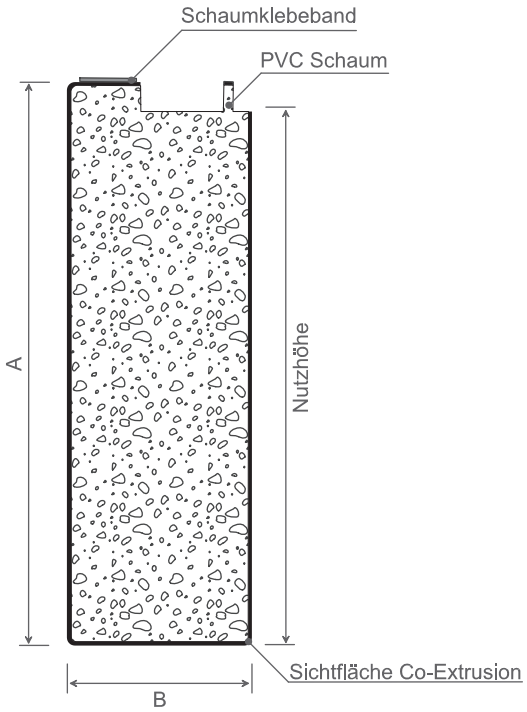

Artikel-Nr.	Maß A in mm	Maß B in mm	Passend zu System:	Nutzhöhe in mm	Farbe	Länge in Meter	Meter pro VE	Preis: €/lfm.	Hinweise
10040 03	100	40	71er / 76er / 84er Deceuninck	93,3	weiß	6,5	6,5		
10040 03 S10	100	40	Deceuninck Schwelle HB176 - 76 mm	96,3	grau	6,5	6,5		?
12050 03	120	50	71er / 76er / 84er Deceuninck	113,3	weiß	6,5	6,5		
12050 03 S10	120	50	Deceuninck Schwelle HB176 - 76 mm	116,3	grau	6,5	6,5		?
15050 03	149	49	71er / 76er / 84er Deceuninck	142,3	weiß	6,5	6,5		
15050 03 S10	149	49	Deceuninck Schwelle HB176 - 76 mm	145,4	grau	6,5	6,5		?
20050 03	200	50	71er / 76er / 84er Deceuninck	193,3	weiß	6,5	6,5		
20050 03 S10	200	50	Deceuninck Schwelle HB176 - 76 mm	196,3	grau	6,5	6,5		?

- Auf Anfrage sind weitere Unterbauprofile zu diversen Schwellensystemen lieferbar.
- Zeichnungen zu der Unterbauanordnung sind auf Anfrage erhältlich.

Druckfehler vorbehalten

www.mk-profile.de • Tel.: +49 (0) 2902 / 97080 • Fax: +49 (0) 2902 / 4754 • info@mk-profile.de

Deceuninck
Inoutic
- Systemkompatibilität -

	DECEUNINCK INOUTIC			
Artikel-Nr.:	71er System	76er System	Schwelle 76	84er System
365	✓	✓	-	✓
366	-	✓	-	-
803/1	✓	-	-	-
803/1 ISO	✓	-	-	-
803/2	-	✓	-	-
803/2 ISO	-	✓	-	-
803/3	-	-	-	✓
803/3 ISO	-	-	-	✓
10040 03	✓	✓	-	✓
10040 03 S10	-	-	✓	-
12050 03	✓	✓	-	✓
12050 03 S10	-	-	✓	-
15050 03	✓	✓	-	✓
15050 03 S10	-	-	✓	-
20050 03	✓	✓	-	✓
20050 03 S10	-	-	✓	-

✓ = Artikel passt zum Fenstersystem

- = Artikel passt nicht zum Fenstersystem

Druckfehler vorbehalten

GEALAN
- Fensterbankanschlussprofile -

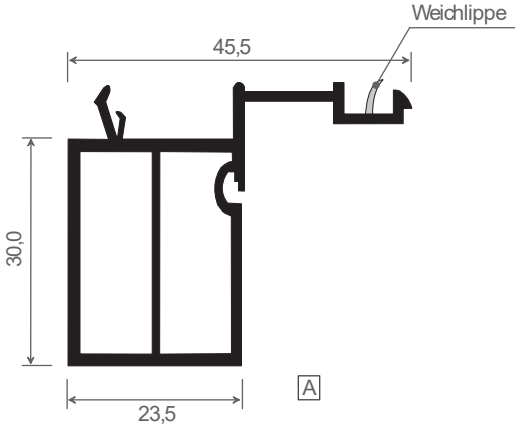

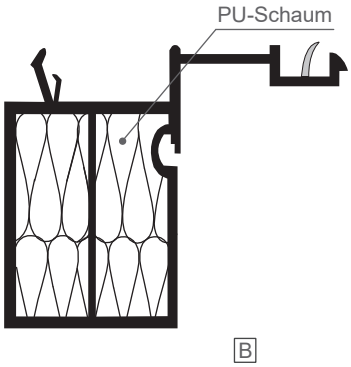

Artikel-Nr.	Abb.	Klipsung			Passend zu Fenster-System:	Farbe	Länge in Meter	Meter pro VE	Preis: €/lfm.	Hinweise
		Außen bündig	Mittig	Innen bündig						
335	A	•	-	•	74er / 83er* Gealan	weiß	6	1.848		?
335 ISO	A + B	•	-	•		weiß	6	1.848		?
335 Rb	A	-	•	-		Regenerat	6	60		
335 Rb ISO	A + B	-	•	-		Regenerat	6	1.848		?

83er* = passt jedoch nicht zu dem 83er Gealan - S 9000

Zubehör für 335

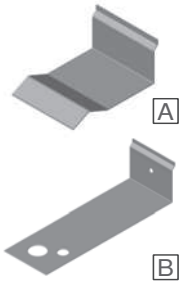

Artikel-Nr.	Abb.	Bezeichnung	Stück pro VE	Preis: €/Stück	Hinweise
395/17	A	Montagehilfsklammer für 17 mm Fensterbank	500		
396/30	B	Montagehilfsklammer 30 x 90 mm	250		

GEALAN
- Bodeneinstandsprofil PVC-Schaum -

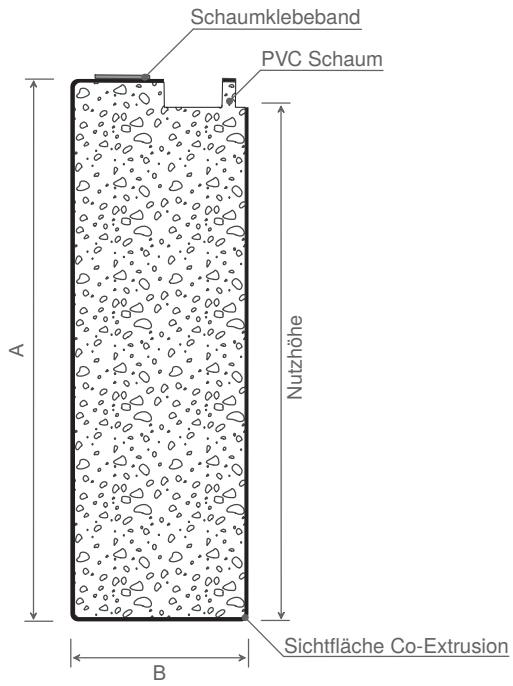

Artikel-Nr.	Maß A in mm	Maß B in mm	Passend zu System:	Nutzhöhe in mm	Farbe	Länge in Meter	Meter pro VE	Preis €/lfm.	Hinweise
10040 09	100	40	74er / 83er Gealan	92,5	weiß	6,5	6,5		
10040 09 S10	100	40	83er Gealan-Schwelle	96	grau	6,5	6,5		?
12050 09	120	50	74er / 83er Gealan	112,5	weiß	6,5	6,5		
12050 09 S10	120	50	83er Gealan-Schwelle	116	grau	6,5	6,5		?
15050 09	149	49	74er / 83er Gealan	141,5	weiß	6,5	6,5		
15050 09 S10	149	49	83er Gealan-Schwelle	145	grau	6,5	6,5		?
20050 09	200	50	74er / 83er Gealan	192,5	weiß	6,5	6,5		
20050 09 S10	200	50	83er Gealan-Schwelle	196	grau	6,5	6,5		?

- Auf Anfrage sind weitere Unterbauprofile zu diversen Schwellensystemen lieferbar.
- Zeichnungen zu der Unterbauanordnung sind auf Anfrage erhältlich.

Druckfehler vorbehalten

GEALAN
- Systemkompatibilität -

	GEALAN	
Artikel-Nr.:	74er System	83er System
335	✓	✓
335 ISO	✓	✓*
335 Rb	✓	✓*
335 Rb ISO	✓	✓*
10040 09	✓	✓
12050 09	✓	✓
15050 09	✓	✓
20050 09	✓	✓

✓ = Artikel passt zum Fenstersystem

\- = Artikel passt nicht zum Fenstersystem

✓* = passt jedoch nicht zum 83er Gealan - S 9000

Druckfehler vorbehalten

www.mk-profile.de • Tel.: +49 (0) 2902 / 97080 • Fax: +49 (0) 2902 / 4754 • info@mk-profile.de

01/2024

PROFINE
KBE / Kömmerling / Trocal
- Fensterbankanschlussprofile -

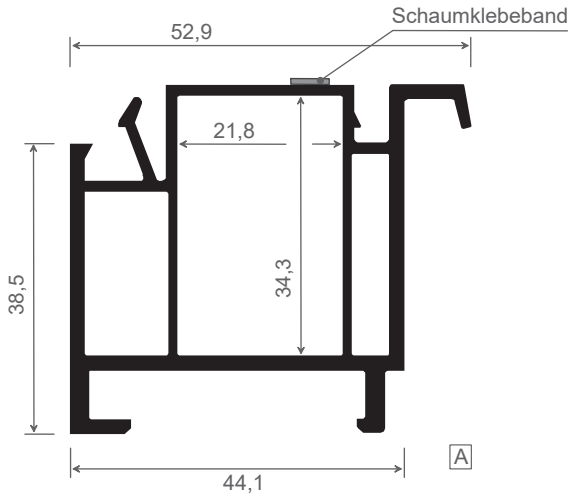

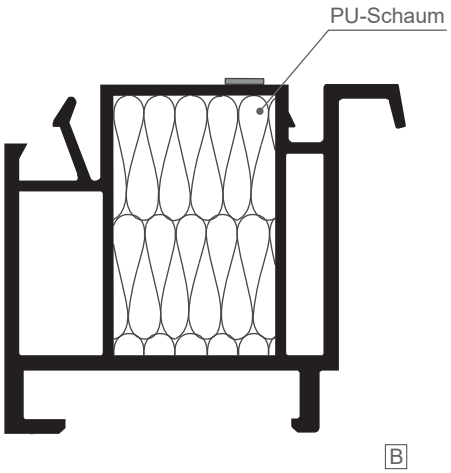

Artikel-Nr.	Abb.	Klipsung			Passend zu Fenster-System:	Farbe	Länge in Meter	Meter pro VE	Preis: €/lfm.	Hinweise
		Außen bündig	Mittig	Innen bündig						
314 Rb	A	-	•	-	76er / 88er Profine	Regenerat	6,5	65		
314 Rb ISO	A+B	-	•	-		Regenerat	6,5	1.001		?

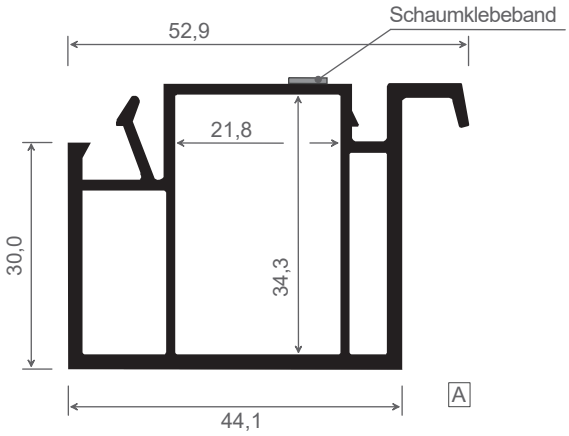

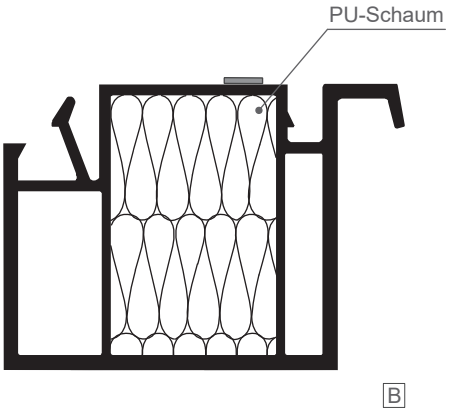

Artikel-Nr.	Abb.	Klipsung			Passend zu Fenster-System:	Farbe	Länge in Meter	Meter pro VE	Preis: €/lfm.	Hinweise
		Außen bündig	Mittig	Innen bündig						
315 Rb	A	-	•	-	76er / 88er Profine	Regenerat	6,5	65		
315 Rb ISO	A+B	-	•	-		Regenerat	6,5	1.183		?

Druckfehler vorbehalten

PROFINE

KBE / Kömmerling / Trocal

- Kopplungsprofil & Fensterbank -

- - einseitig kaschiert
- - & - — = beidseitig kaschiert

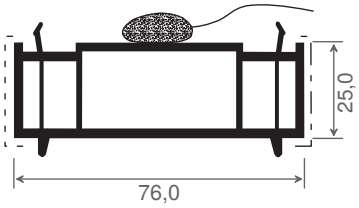

Artikel-Nr.	Bezeichnung	Passend zu Fenster-System:	Farbe	Länge in Meter	Meter pro VE	Preis: €/lfm.	Hinweise
820 profine	Kopplungsprofil mit illbruck-Dichtband	76er Profine	weiß	6	30		
820 profine **K ...**	Kopplungsprofil mit illbruck-Dichtband		**kaschiert**	6	12		
820 profine **KK ...**	Kopplungsprofil mit illbruck-Dichtband		**beidseitig kaschiert**	6	12		

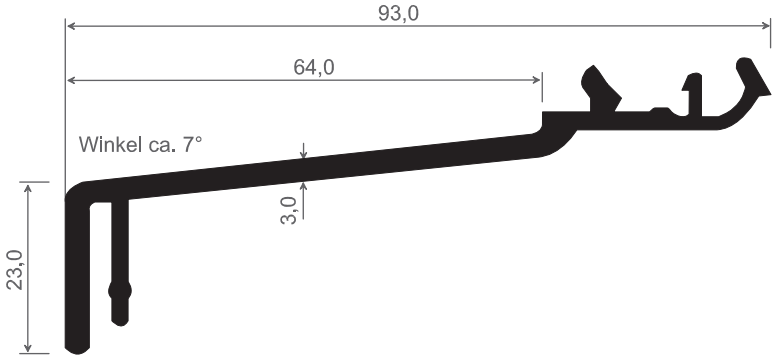

Artikel-Nr.	Klipsung			Passend zu Fenster-System:	Farbe	Länge in Meter	Meter pro VE	Preis: €/lfm.	Hinweise
	Außen	Mittig	Innen						
FB65	•	-	-	76er / 88er Profine	weiß	6,5	65		

PROFINE

12

Druckfehler vorbehalten

www.mk-profile.de • Tel.: +49 (0) 2902 / 97080 • Fax: +49 (0) 2902 / 4754 • info@mk-profile.de

01/2024

PROFINE

KBE / Kömmerling / Trocal

- Bodeneinstandsprofile PVC-Schaum -

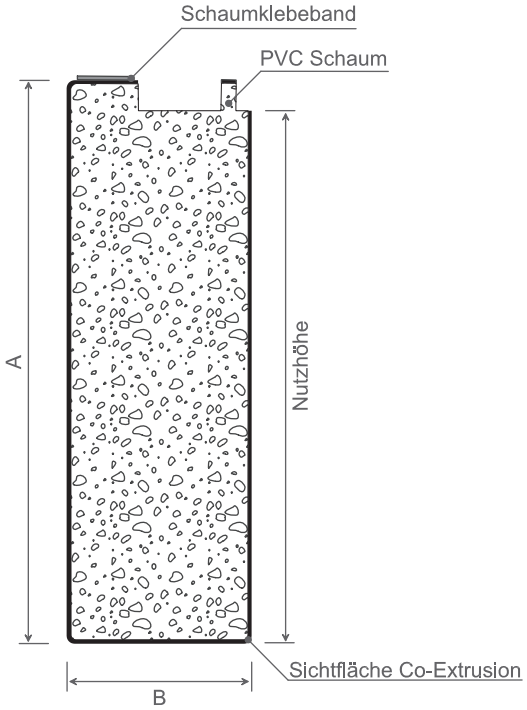

Artikel-Nr.	Maß A in mm	Maß B in mm	Passend zu System:	Nutzhöhe in mm	Farbe	Länge in Meter	Meter pro VE	Preis: €/lfm.	Hinweise
10040 06	100	40	76er / 88er Profine	92	weiß	6,5	6,5		
10040 06 S10	100	40	76er Profine-Schwelle	93,5	grau	6,5	6,5		?
12050 06	120	50	76er / 88er Profine	112	weiß	6,5	6,5		
12050 06 S10	120	50	76er Profine-Schwelle	113,5	grau	6,5	6,5		?
15050 06	149	49	76er / 88er Profine	141	weiß	6,5	6,5		
15050 06 S10	149	49	76er Profine-Schwelle	142,5	grau	6,5	6,5		?
20050 06	200	50	76er / 88er Profine	192	weiß	6,5	6,5		
20050 06 S10	200	50	76er Profine-Schwelle	193,5	grau	6,5	6,5		?

- Auf Anfrage sind weitere Unterbauprofile zu diversen Schwellensystemen lieferbar.
- Zeichnungen zu der Unterbauanordnung sind auf Anfrage erhältlich.

Druckfehler vorbehalten

PROFINE
KBE / Kömmerling / Trocal
- Systemkompatibilität -

	PROFINE KBE • Kömmerling • Trocal		
Artikel-Nr.:	76er System	Schwelle 76	88er System
314 Rb	✓	-	✓
314 Rb ISO	✓	-	✓
315 Rb	✓	-	✓
315 Rb ISO	✓	-	✓
15050 06	✓	-	✓
10040 06	✓	-	✓
10040 06 S10	-	✓	-
12050 06	✓	-	✓
12050 06 S10	-	✓	-
15050 06	✓	-	✓
15050 06 S10	-	✓	-
20050 06	✓	-	✓
20050 06 S10	-	✓	-
820 profine	✓	-	-
FB65	✓	-	✓

✓ = Artikel passt zum Fenstersystem

- = Artikel passt nicht zum Fenstersystem

Druckfehler vorbehalten

www.mk-profile.de • Tel.: +49 (0) 2902 / 97080 • Fax: +49 (0) 2902 / 4754 • info@mk-profile.de

01/2024

REHAU
- Fensterbankanschlussprofil -

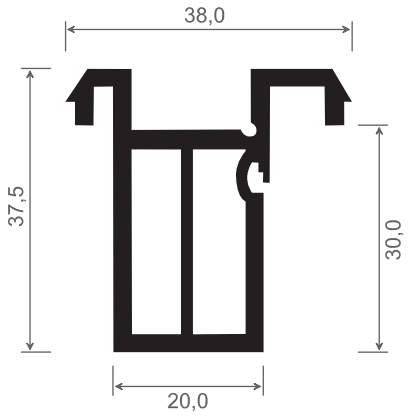

Artikel-Nr.	Klipsung			Passend zu Fenster-System:	Farbe	Länge in Meter	Meter pro VE	Preis: €/lfm.	Hinweise
	Außen bündig	Mittig	Innen bündig						
310 Rb	-	•	-	70er / 80er / 86er Rehau	Regenerat	6	60		

Zubehör für 310 Rb

Artikel-Nr.	Abb.	Bezeichnung	Stück pro VE	Preis: €/Stück	Hinweise
395/17	A	Montagehilfsklammer für 17 mm Fensterbank	500		
396/30	B	Montagehilfsklammer 30 x 90 mm	250		

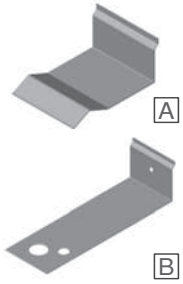

Druckfehler vorbehalten

REHAU
- Bodeneinstandsprofile -

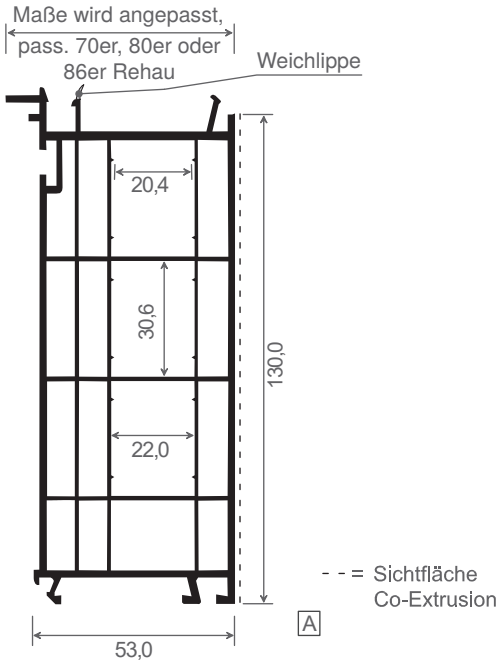

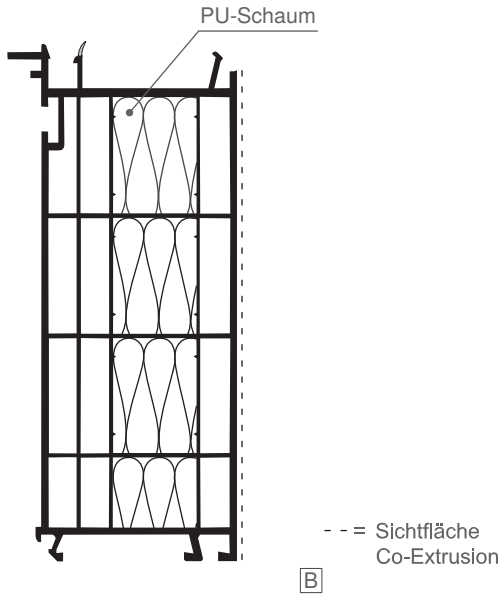

Artikel-Nr.	Abb.	Klipsung			Passend zu Fenster-System:	Farbe	Länge in Meter	Meter pro VE	Preis: €/lfm.	Hinweise
		Außen bündig	Mittig	Innen bündig						
805/1	A	-	-	•	70er Rehau	Regenerat	6	12		
805/1 ISO	A+B	-	-	•	70er Rehau	Regenerat	6	264		?
805/2	A	-	-	•	86er Rehau	Regenerat	6	12		
805/2 ISO	A+B	-	-	•	86er Rehau	Regenerat	6	264		?
805/3	A	-	-	•	80er Rehau	Regenerat	6	12		
805/3 ISO	A+B	-	-	•	80er Rehau	Regenerat	6	264		?

Druckfehler vorbehalten

REHAU
- Bodeneinstandsprofile PVC-Schaum -

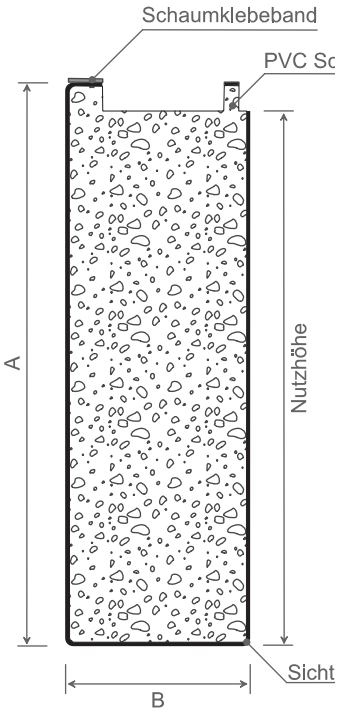

Artikel-Nr.	Maß A in mm	Maß B in mm	Passend zu System:	Nutzhöhe in mm	Farbe	Länge in Meter	Meter pro VE	Preis: €/lfm.	Hinweise
10040 05	100	40	80er / 86er Rehau	92,7	weiß	6,5	6,5		
12050 05	120	50	70er / 80er / 86er Rehau	112,7	weiß	6,5	6,5		
15050 05	149	49	70er / 80er / 86er Rehau	141,7	weiß	6,5	6,5		
20050 05	200	50	70er / 80er / 86er Rehau	192,7	weiß	6,5	6,5		

- Auf Anfrage sind weitere Unterbauprofile zu diversen Schwellensystemen lieferbar.
- Zeichnungen zu der Unterbauanordnung sind auf Anfrage erhältlich.

Druckfehler vorbehalten

REHAU
- Systemkompatibilität -

	REHAU		
Artikel-Nr.:	70er System	80er System	86er System
310 Rb	✓	✓	✓
805/1	✓	-	-
805/1 ISO	✓	-	-
805/2	-	-	✓
805/2 ISO	-	-	✓
805/3	-	✓	-
805/3 ISO	-	✓	-
10040 05	-	✓	✓
12050 05	✓	✓	✓
15050 05	✓	✓	✓
20050 05	✓	✓	✓

✓ = Artikel passt zum Fenstersystem

- = Artikel passt nicht zum Fenstersystem

Druckfehler vorbehalten

www.mk-profile.de • Tel.: +49 (0) 2902 / 97080 • Fax: +49 (0) 2902 / 4754 • info@mk-profile.de

SALAMANDER
- Fensterbankanschluss- & Bodeneinstandsprofile -

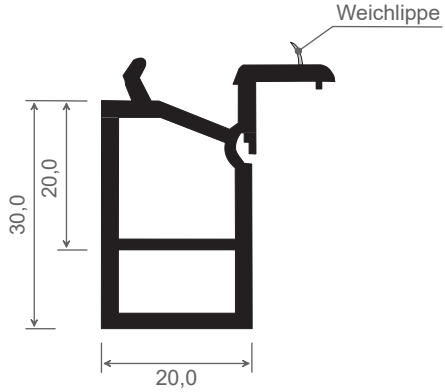

Artikel-Nr.	Klipsung			Passend zu Fenster-System:	Farbe	Länge in Meter	Meter pro VE	Preis: €/lfm.	Hinweise
	Außen bündig	Mittig	Innen bündig						
364 Rb WL	-	•	-	76er / 92er Salamander	Regenerat	6	60		

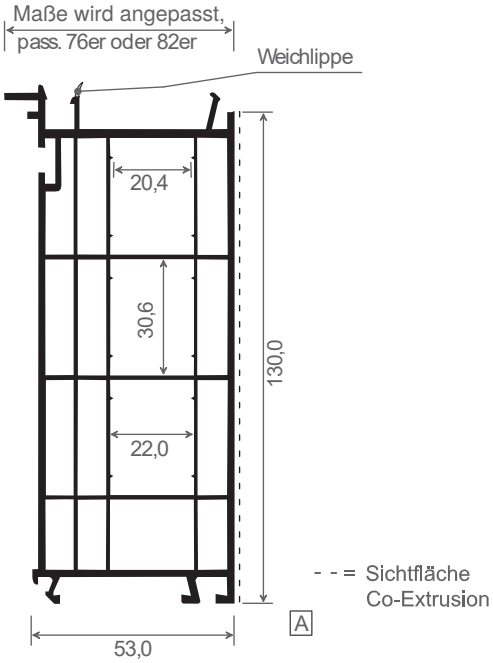

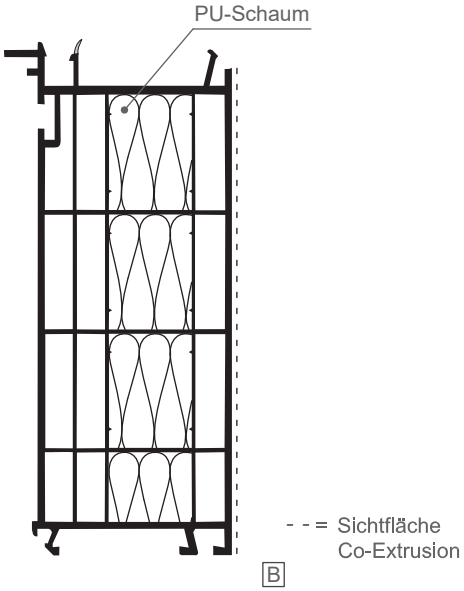

Artikel-Nr.	Abb.	Klipsung			Passend zu Fenster-System:	Farbe	Länge in Meter	Meter pro VE	Preis: €/lfm.	Hinweise
		Außen bündig	Mittig	Innen bündig						
808	A	-	-	•	76er Salamander	Regenerat	6	12		
808 ISO	A + B	-	-	•	76er Salamander	Regenerat	6	264		?
808/2	A	-	-	•	82er Salamander	Regenerat	6	12		
808/2 ISO	A + B	-	-	•	82er Salamander	Regenerat	6	264		?

Zubehör für 364 Rb WL

Artikel-Nr.	Abb.	Bezeichnung	Stück pro VE	Preis: €/Stück	Hinweise
395/17	A	Montagehilfsklammer für 17 mm Fensterbank	500		
396/30	B	Montagehilfsklammer 30 x 90 mm	250		

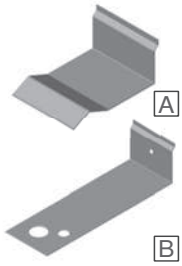

Druckfehler vorbehalten

SALAMANDER / BRÜGMANN
- Bodeneinstandsprofile PVC-Schaum -

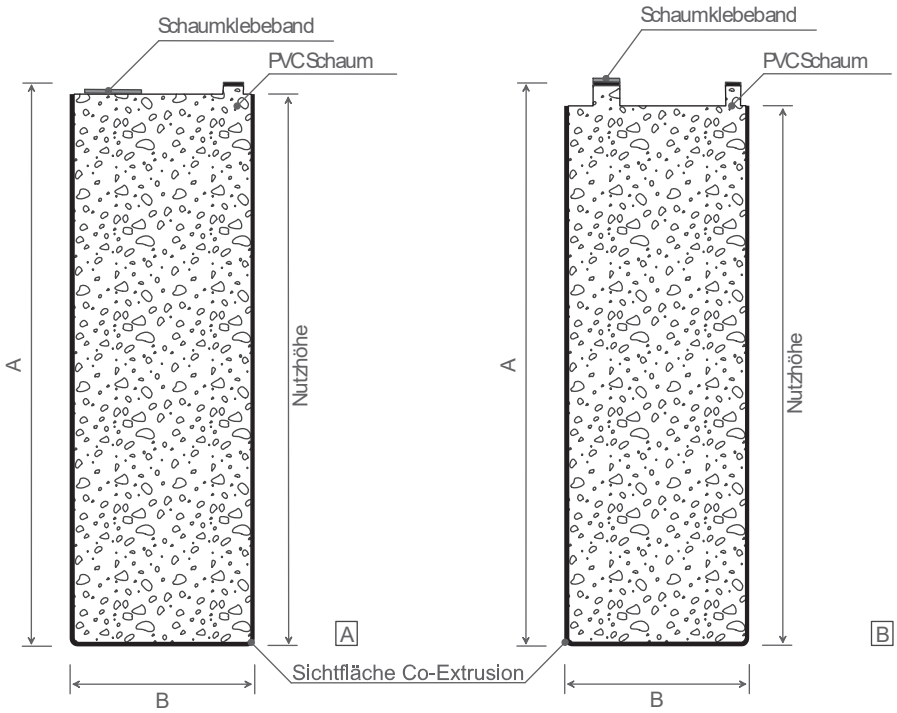

Artikel-Nr.	Abb.	Maß A in mm	Maß B in mm	Passend zu System:	Nutzhöhe in mm	Farbe	Länge in Meter	Meter pro VE	Preis: €/lfm.	Hinweise
10040 08	A	100	40	73er Brügmann / 82er Salamander	97	weiß	6,5	6,5		
10040 08 76	B	100	40	76er / 92er Salamander	94	weiß	6,5	6,5		
12050 08	A	120	50	73er Brügmann / 82er Salamander	117	weiß	6,5	6,5		
12050 08 76	B	120	50	76er / 92er Salamander	114	weiß	6,5	6,5		
15050 08	A	149	49	73er Brügmann / 82er Salamander	146	weiß	6,5	6,5		
15050 08 76	B	149	49	76er / 92er Salamander	143	weiß	6,5	6,5		
20050 08	A	200	50	73er Brügmann / 82er Salamander	197	weiß	6,5	6,5		
20050 08 76	B	200	50	76er / 92er Salamander	194	weiß	6,5	6,5		

- Auf Anfrage sind weitere Unterbauprofile zu diversen Schwellensystemen lieferbar.
- Zeichnungen zu der Unterbauanordnung sind auf Anfrage erhältlich.

Druckfehler vorbehalten

SALAMANDER
- Systemkompatibilität -

	SALAMANDER			
Artikel-Nr.:	73er System	76er System	82er System	92er System
364 Rb WL	-	✓	-	✓
808	-	✓	-	-
808 ISO	-	✓	-	-
808/2	-	-	✓	-
808/2 ISO	-	-	✓	-
10040 08	✓	-	✓	-
10040 08 76	-	✓	-	✓
12050 08	✓	-	✓	-
12050 08 76	-	✓	-	✓
15050 08	✓	-	✓	-
15050 08 76	-	✓	-	✓
20050 08	✓	-	✓	-
20050 08 76	-	✓	-	✓

✓ = Artikel passt zum Fenstersystem

- = Artikel passt nicht zum Fenstersystem

Druckfehler vorbehalten

SCHÜCO
- Fensterbankanschlussprofile -

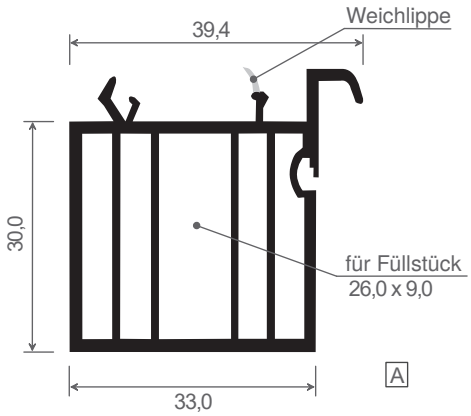

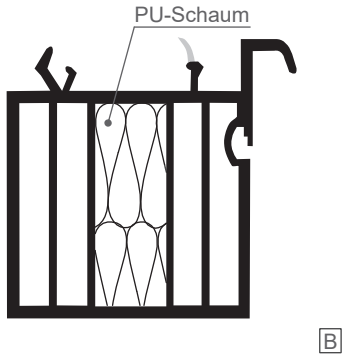

Artikel-Nr.	Abb.	Klipsung			Passend zu Fenster-System:	Farbe	Länge in Meter	Meter pro VE	Preis: €/lfm.	Hinweise
		Außen bündig	Mittig	Innen bündig						
387 Rb	A	-	•	-	82er Schüco LivIng	Regenerat	6,5	65		
387 Rb ISO	A+B	-	•	-		Regenerat	6,5	1.560		?

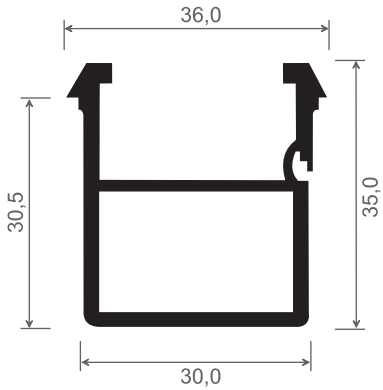

Artikel-Nr.	Klipsung			Passend zu Fenster-System:	Farbe	Länge in Meter	Meter pro VE	Preis: €/lfm.	Hinweise
	Außen bündig	Mittig	Innen bündig						
388 Rb	-	•	-	70er Schüco 82er Schüco SI 82er Schüco LivIng	Regenerat	6	60		

Druckfehler vorbehalten

www.mk-profile.de • Tel.: +49 (0) 2902 / 97080 • Fax: +49 (0) 2902 / 4754 • info@mk-profile.de

01/2024

SCHÜCO
- Fensterbankanschlussprofile -

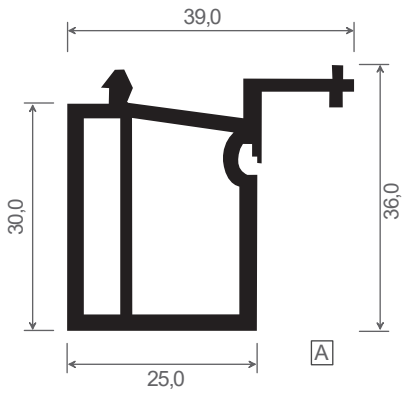

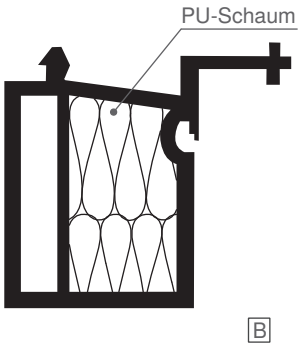

Artikel-Nr.	Abb.	Klipsung			Passend zu Fenster-System	Farbe	Länge in Meter	Meter pro VE	Preis: €/lfm.	Hinweise
		Außen bündig	Mittig	Innen bündig						
394	A	• - -	- - -	• • •	70er Schüco 82er Schüco SI 82er Schüco LivIng	weiß	6	60		
394 ISO	A + B	• - -	- - -	• • •	70er Schüco 82er Schüco SI 82er Schüco LivIng	weiß	6	1.920		?
394 Rb	A	- - -	• • •	- - -	70er Schüco 82er Schüco SI 82er Schüco LivIng	Regenerat	6	60		
394 Rb ISO	A + B	- - -	• • •	- - -	70er Schüco 82er Schüco SI 82er Schüco LivIng	Regenerat	6	1.920		?

SCHÜCO

12

Zubehör für 387 Rb, 388 Rb & 394

Artikel-Nr.	Abb.	Bezeichnung	Stück pro VE	Preis: €/Stück	Hinweise
395/17	A	Montagehilfsklammer für 17 mm Fensterbank	500		
396/30	B	Montagehilfsklammer 30 x 90 mm	250		

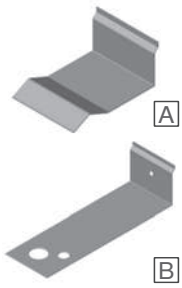

Druckfehler vorbehalten

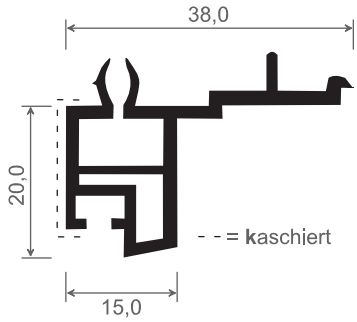

Artikel-Nr.	Klipsung			Passend zu Fenster-System	Farbe	Länge in Meter	Meter pro VE	Preis: €/lfm.	Hinweise
	Außen bündig	Mittig	Innen bündig						
	•	•	•	70er Schüco					
390	-	•	•	82er Schüco SI	weiß	6	60		
	-	•	•	82er Schüco LivIng					
	•	-	-	70er Schüco					
390 **K...**	-	-	-	82er Schüco SI	**kaschiert**	6	60		
	-	-	-	82er Schüco LivIng					

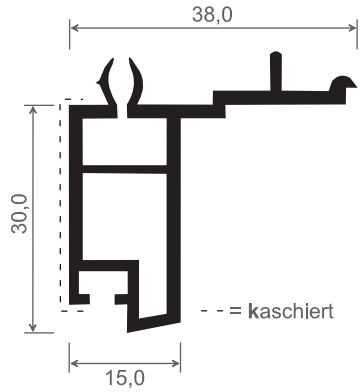

Artikel-Nr.	Klipsung			Passend zu Fenster-System	Farbe	Länge in Meter	Meter pro VE	Preis: €/lfm.	Hinweise
	Außen bündig	Mittig	Innen bündig						
	•	•	•	70er Schüco					
391	-	•	•	82er Schüco SI	weiß	6	60		
	-	•	•	82er Schüco LivIng					
	•	-	-	70er Schüco					
391 **K...**	-	-	-	82er Schüco SI	**kaschiert**	6	60		
	-	-	-	82er Schüco LivIng					

Druckfehler vorbehalten

SCHÜCO
- Fensterbankanschluss- & Bodeneinstandsprofile -

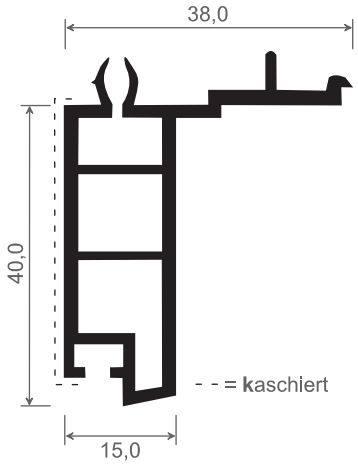

Artikel-Nr.	Klipsung			Passend zu Fenster-System	Farbe	Länge in Meter	Meter pro VE	Preis: €/lfm.	Hinweise
	Außen bündig	Mittig	Innen bündig						
392	•	•	•	70er Schüco	weiß	6	60		
	-	•	•	82er Schüco SI					
	-	•	•	82er Schüco LivIng					
392 **K...**	•	-	-	70er Schüco	**kaschiert**	6	60		
	-	-	-	82er Schüco SI					
	-	-	-	82er Schüco LivIng					

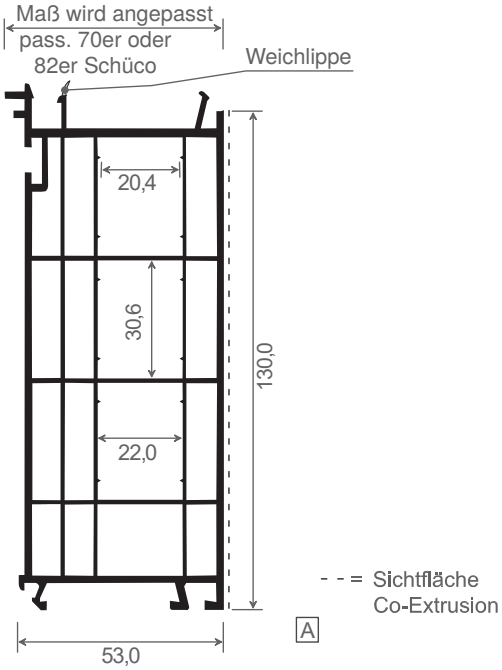

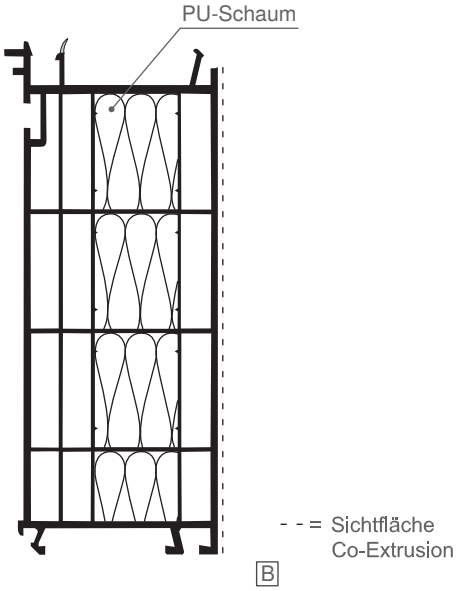

Artikel-Nr.	Abb.	Klipsung			Passend zu Fenster-System:	Farbe	Länge in Meter	Meter pro VE	Preis: €/lfm.	Hinweise
		Außen bündig	Mittig	Innen bündig						
804/2	A	-	-	•	70er Schüco	Regenerat	6	12		
				•	82er Schüco SI					
				•	82er Schüco LivIng					
804/2 ISO	A + B	-	-	•	70er Schüco	Regenerat	6	264		
				•	82er Schüco SI					
				•	82er Schüco LivIng					

Druckfehler vorbehalten

SCHÜCO
- Bodeneinstandsprofile -

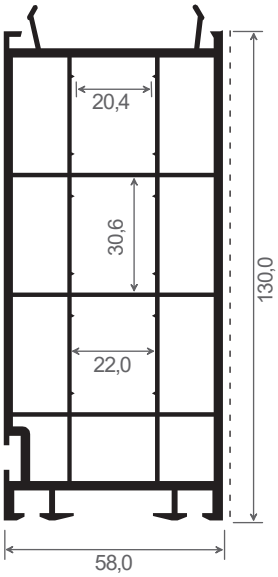

- - = Sichtfläche Co-Extrusion

A

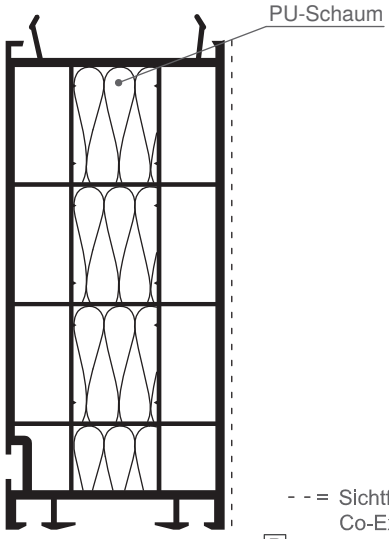

- - = Sichtfläche Co-Extrusion

B

Artikel-Nr.	Abb.	Klipsung			Passend zu Fenster-System:	Farbe	Länge in Meter	Meter pro VE	Preis: €/lfm.	Hinweise
		Außen bündig	Mittig	Innen bündig						
811	A	-	-	•	70er Schüco	Regenerat	6,5	13		
		-	•	•	82er SI / LivIng					
811 ISO	A + B	-	-	•	70er Schüco	Regenerat	6,5	260		?
		-	•	•	82er SI / LivIng					

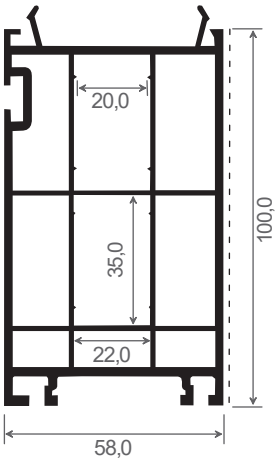

- - = Sichtfläche Co-Extrusion

A

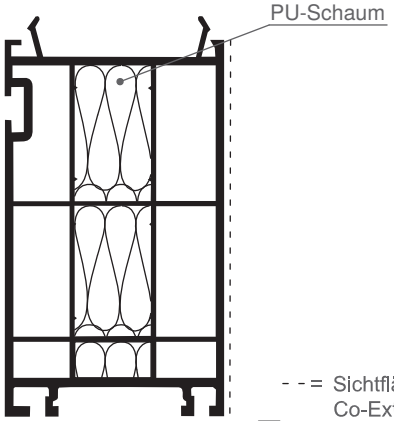

- - = Sichtfläche Co-Extrusion

B

Artikel-Nr.	Abb.	Klipsung			Passend zu Fenster-System:	Farbe	Länge in Meter	Meter pro VE	Preis: €/lfm.	Hinweise
		Außen bündig	Mittig	Innen bündig						
817	A	-	-	•	70er Schüco	Regenerat	6	12		
		-	•	•	82er SI / LivIng					
817 ISO	A + B	-	-	•	70er Schüco	Regenerat	6	324		?
		-	•	•	82er SI / LivIng					

Zubehör für 811 & 817

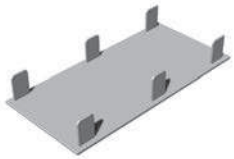

Artikel-Nr.	Bezeichnung	Farbe	Stück pro VE	Preis: €/Stück	Hinweise
815	Abschluppkappe pass. zu Art. 811 & 817	weiß	100		

Druckfehler vorbehalten

SCHÜCO
- Bodeneinstandsprofil PVC-Schaum -

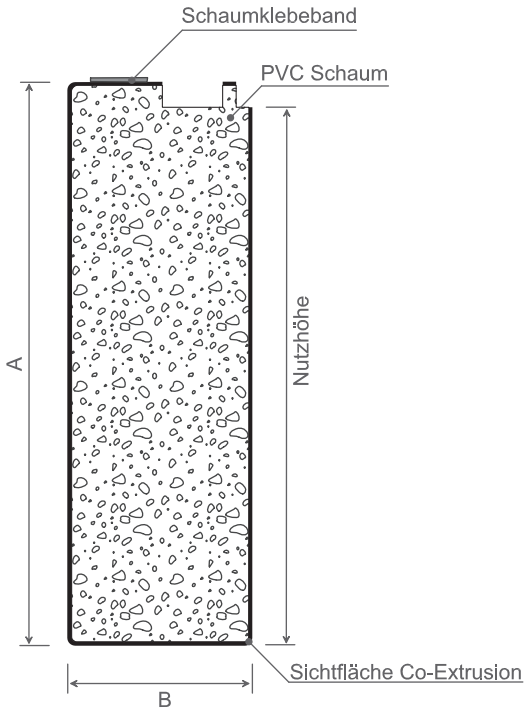

Artikel-Nr.	Maß A in mm	Maß B in mm	Passend zu System:	Nutzhöhe in mm	Farbe	Länge in Meter	Meter pro VE	Preis: €/lfm.	Hinweise
10040 04	100	40	70er / 82er Schüco	93,4	weiß	6,5	6,5		
10040 04 S10	100	40	72er / 82er Schüco-Schwelle	96	grau	6,5	6,5		?
12050 04	120	50	70er / 82er Schüco	113,4	weiß	6,5	6,5		
12050 04 S10	120	50	72er / 82er Schüco-Schwelle	116	grau	6,5	6,5		?
15050 04	149	49	70er / 82er Schüco	142,4	weiß	6,5	6,5		
15050 04 S10	149	49	72er / 82er Schüco-Schwelle	145	grau	6,5	6,5		?
20050 04	200	50	70er / 82er Schüco	193,4	weiß	6,5	6,5		
20050 04 S10	200	50	72er / 82er Schüco-Schwelle	196	grau	6,5	6,5		?

- Auf Anfrage sind weitere Unterbauprofile zu diversen Schwellensystemen lieferbar.
- Zeichnungen zu der Unterbauanordnung sind auf Anfrage erhältlich.

Druckfehler vorbehalten

SCHÜCO
- Systemkompatibilität -

	SCHÜCO			
Artikel-Nr.:	70er System	Schwelle 70	82er System	Schwelle 82
387 Rb	-	-	✓	-
387 Rb ISO	✓	-	✓	-
388 Rb	✓	-	✓	-
394	✓	-	✓	-
394 ISO	✓	-	✓	-
394 Rb	✓	-	✓	-
394 Rb ISO	✓	-	✓	-
390	✓	-	✓	-
391	✓	-	✓	-
391 Rb	✓	-	✓	-
392	✓	-	✓	-
804/1	✓	-	-	-
804/1 ISO	✓	-	-	-
804/2	-	-	✓	-
804/2 ISO	-	-	✓	-
811	✓	-	✓	-
811 ISO	✓	-	✓	-
817	✓	-	✓	-
817 ISO	✓	-	✓	-
10040 04	✓	-	✓	-
10040 04 S10	-	✓	-	✓
12050 04	✓	-	✓	-
12050 04 S10	-	✓	-	✓
15050 04	✓	-	✓	-
15050 40 S10	-	✓	-	✓
20050 04	✓	-	✓	-
20050 04 S10	-	✓	-	✓

✓ = Artikel passt zum Fenstersystem

- = Artikel passt nicht zum Fenstersystem

Druckfehler vorbehalten

www.mk-profile.de • Tel.: +49 (0) 2902 / 97080 • Fax: +49 (0) 2902 / 4754 • info@mk-profile.de

01/2024

VEKA
- Fensterbankanschlussprofile -

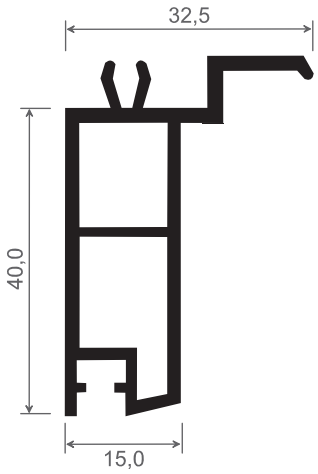

Artikel-Nr.	Klipsung			Passend zu Fenster-System	Farbe	Länge in Meter	Meter pro VE	Preis: €/lfm.	Hinweise
	Außen bündig	Mittig	Innen bündig						
	•	-	•	70er VEKA					
350	•	-	-	76er VEKA	weiß	6,5	65		
	•	-	-	82er VEKA					

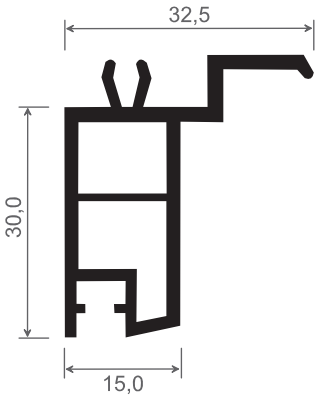

Artikel-Nr.	Klipsung			Passend zu Fenster-System	Farbe	Länge in Meter	Meter pro VE	Preis: €/lfm.	Hinweise
	Außen bündig	Mittig	Innen bündig						
	•	-	•	70er VEKA					
352	•	-	-	76er VEKA	weiß	6,5	65		
	•	-	-	82er VEKA					

Druckfehler vorbehalten

VEKA
- Fensterbankanschlussprofile -

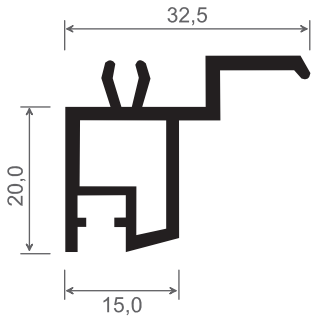

Artikel-Nr.	Klipsung			Passend zu Fenster-System	Farbe	Länge in Meter	Meter pro VE	Preis: €/lfm.	Hinweise
	Außen bündig	Mittig	Innen bündig						
355	•	-	•	70er VEKA	weiß	6,5	65		
	•	-	-	76er VEKA					
	•	-	-	82er VEKA					

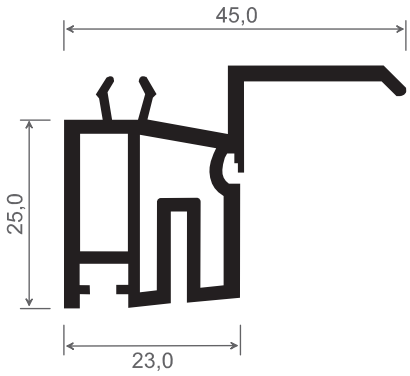

Artikel-Nr.	Klipsung			Passend zu Fenster-System:	Farbe	Länge in Meter	Meter pro VE	Preis: €/lfm.	Hinweise
	Außen bündig	Mittig	Innen bündig						
351	•	-	-	70er / 76er / 82er VEKA	weiß	6,5	65		
351 Rb	-	•	-		Regenerat	6,5	65		

Zubehör für 351

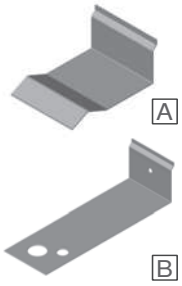

Artikel-Nr.	Abb.	Bezeichnung	Stück pro VE	Preis: €/Stück	Hinweise
395/17	A	Montagehilfsklammer für 17 mm Fensterbank	500		
396/30	B	Montagehilfsklammer 30 x 90 mm	250		

Druckfehler vorbehalten

www.mk-profile.de • Tel.: +49 (0) 2902 / 97080 • Fax: +49 (0) 2902 / 4754 • info@mk-profile.de

01/2024

VEKA
- Fensterbankanschlussprofile -

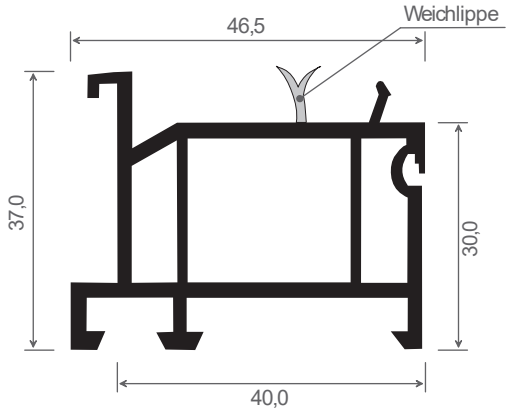

Artikel-Nr.	Klipsung			Passend zu Fenster-System:	Farbe	Länge in Meter	Meter pro VE	Preis: €/lfm.	Hinweise
	Außen bündig	Mittig	Innen bündig						
356 Rb	-	•	-	70er / 76er / 82er VEKA	Regenerat	6,5	65		

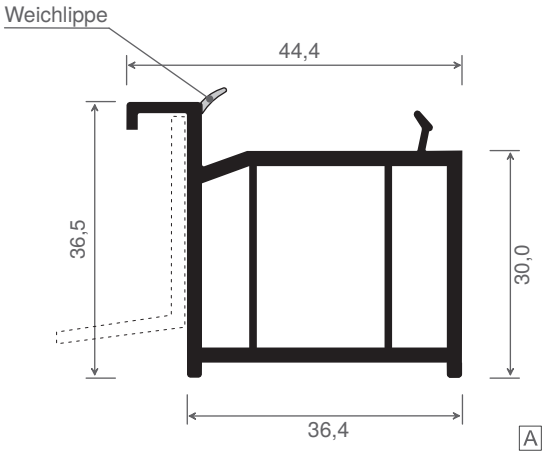

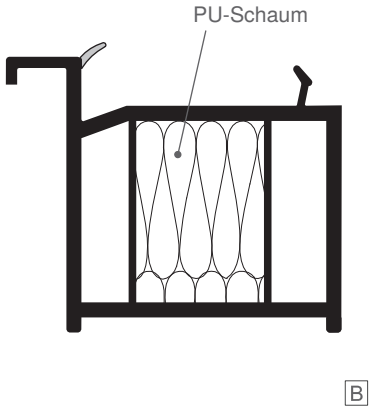

Artikel-Nr.	Abb.	Klipsung			Passend zu Fenster-System:	Farbe	Länge in Meter	Meter pro VE	Preis: €/lfm.	Hinweise
		Außen bündig	Mittig	Innen bündig						
357 Rb	A	-	•	-	70er / 76er / 82er VEKA	Regenerat	6,5	65		
357 Rb L	A	-	•	-		Regenerat	6,5	6,5		
357 Rb ISO	B	-	•	-		Regenerat	6,5	1.560		

Zubehör für 356 Rb & 357 Rb

Artikel-Nr.	Abb.	Bezeichnung	Stück pro VE	Preis: €/Stück	Hinweise
395/17	A	Montagehilfsklammer für 17 mm Fensterbank	500		
396/30	B	Montagehilfsklammer 30 x 90 mm	250		

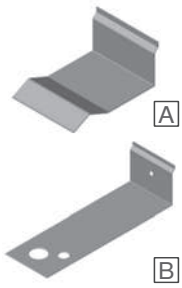

Druckfehler vorbehalten

VEKA
- Fensterbankanschlussprofile & Bodeneinstandsprofile -

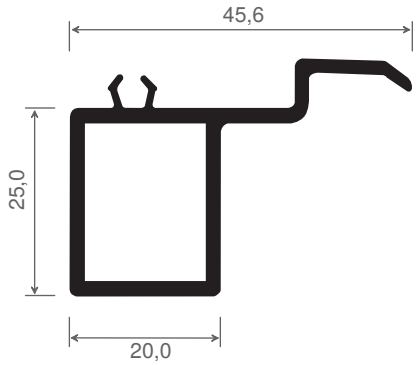

Artikel-Nr.	Klipsung			Passend zu Fenster-System:	Farbe	Länge in Meter	Meter pro VE	Preis: €/lfm.	Hinweise
	Außen bündig	Mittig	Innen bündig						
354	•*	-	•*	70er / 76er / 82er VEKA	weiß	6,5	65		
354 Rb	-	•	-		Regenerat	6,5	65		

•* = ca. 1 mm Überstand vom Blendrahmen

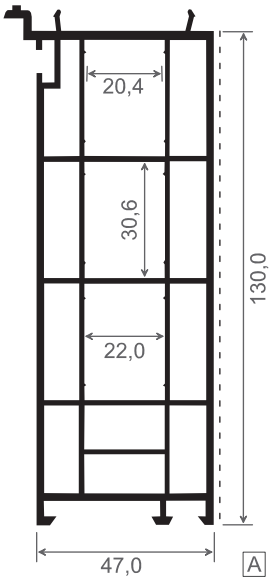

- - = Sichtfläche Co-Extrusion

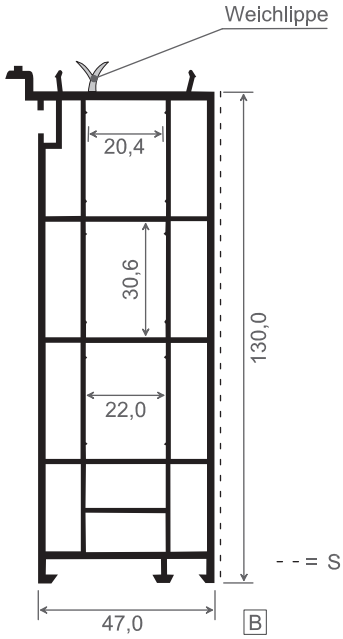

- - = Sichtfläche Co-Extrusion

Artikel-Nr.	Abb.	Klipsung			Passend zu Fenster-System:	Farbe	Länge in Meter	Meter pro VE	Preis: €/lfm.	Hinweise
		Außen bündig	Mittig	Innen bündig						
800	A	-	-	•	70er VEKA	Regenerat	6,5	13		
800 WL	B	-	-	•		Regenerat	6,5	13		

Zubehör für 800 & 800 WL

Artikel-Nr.	Bezeichnung	Farbe	Stück pro VE	Preis: €/Stück	Hinweise
801	Abschluppkappe pass. zu Art. 800 & 800 WL	weiß	100		

Druckfehler vorbehalten

VEKA
- Bodeneinstandsprofile -

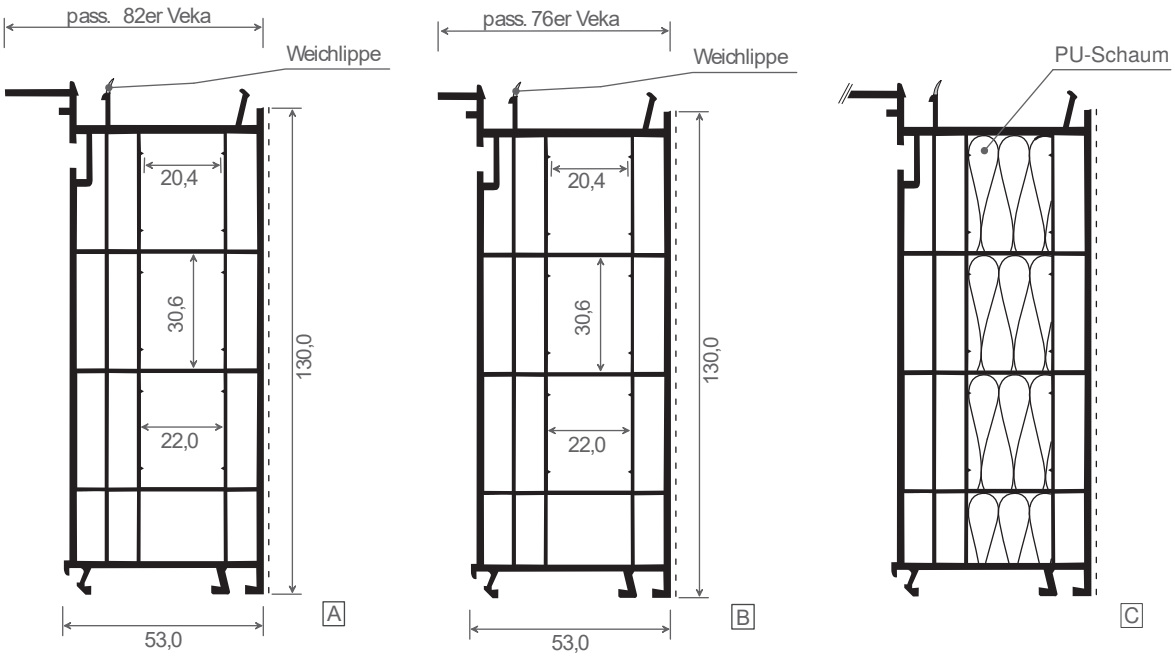

- - = Sichtfläche Co-Extrusion

Artikel-Nr.	Abb.	Klipsung			Passend zu Fenster-System:	Farbe	Länge in Meter	Meter pro VE	Preis: €/lfm.	Hinweise
		Außen bündig	Mittig	Innen bündig						
807/2	A	-	-	•	82er VEKA	Regenerat	6,5	13		
807/2 ISO	A+C	-	-	•	82er VEKA	Regenerat	6,5	286		?
807/3	B	-	-	•	76er VEKA	Regenerat	6,5	13		
807/3 ISO	B+C	-	-	•	76er VEKA	Regenerat	6,5	286		?

Druckfehler vorbehalten

VEKA
- Bodeneinstandsprofile PVC-Schaum -

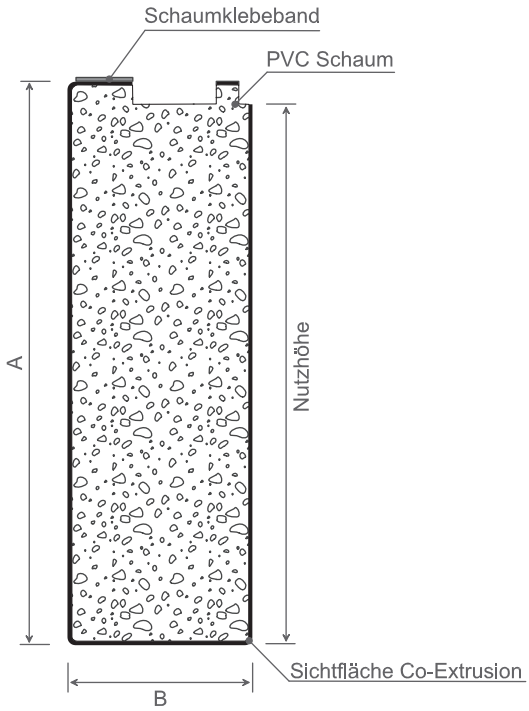

Artikel-Nr.	Maß A in mm	Maß B in mm	Passend zu System:	Nutzhöhe in mm	Farbe	Länge in Meter	Meter pro VE	Preis: €/lfm.	Hinweise
10040 07	100	40	70er / 76er / 82er VEKA	93,8	weiß	6,5	6,5		
12050 07	120	50	70er / 76er / 82er VEKA + VEKA-Schwellen	113,8	weiß	6,5	6,5		
15050 07	149	49	70er / 76er / 82er VEKA + VEKA-Schwellen	142,8	weiß	6,5	6,5		
20050 07	200	50	70er / 76er / 82er VEKA + VEKA-Schwellen	193,8	weiß	6,5	6,5		

- Auf Anfrage sind weitere Unterbauprofile zu diversen Schwellensystemen lieferbar.
- Zeichnungen zu der Unterbauanordnung sind auf Anfrage erhältlich.

Druckfehler vorbehalten

www.mk-profile.de • Tel.: +49 (0) 2902 / 97080 • Fax: +49 (0) 2902 / 4754 • info@mk-profile.de

01/2024

VEKA
- Systemkompatibilität -

	VEKA				
Artikel-Nr.:	70er System	76er System	Schwelle 76	82er System	82er SE System
350	✓	✓	-	✓	-
351	✓	✓	-	✓	-
351 Rb	✓	✓	-	✓	-
352	✓	✓	-	✓	-
354	✓	✓	-	✓	✓
354 Rb	✓	✓	-	✓	✓
355	✓	✓	-	✓	-
355 Rb	✓	✓	-	✓	-
356 Rb	✓	✓	-	✓	-
357 Rb	✓	✓	-	✓	-
357 Rb ISO	✓	✓	-	✓	-
800	✓	-	-	-	-
800 WL	✓	-	-	-	-
807/2	-	-	-	✓	✓
807/2 ISO	-	-	-	✓	✓
807/3	-	✓	-	-	-
807/3 ISO	-	✓	-	-	-
10040 07	✓	✓	-	✓	✓
12050 07	✓	✓	✓	✓	✓
15050 07	✓	✓	✓	✓	✓
20050 07	✓	✓	✓	✓	✓

✓ = Artikel passt zum Fenstersystem

- = Artikel passt nicht zum Fenstersystem

Druckfehler vorbehalten

Schwellen-Systeme
- Bodeneinstandsprofile PVC-Schaum -

Beispielzeichnung:

Die Ausfräsungen sind bei nahezu allen Systemen unterschiedlich.

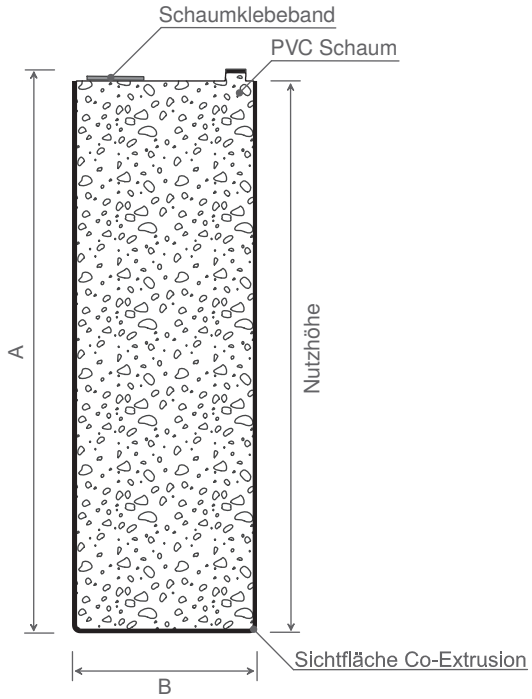

System: BKV

Artikel-Nr.	Maß A in mm	Maß B in mm	Passend zu BKV-Schwellen:	Nutzhöhe in mm	Farbe	Länge in Meter	Meter pro VE	Preis: €/lfm.	Hinweise
10040 21 S10	100	40	52 TB - 140 TB (nur bedingt: 70 TB II / 90 TB / 90 TB III / 140 TB)	96,2	grau	6,5	6,5		?
12050 21 S10	120	50	52 TB - 140 TB (nur bedingt: 70 TB II / 90 TB / 90 TB III / 140 TB)	116,2	grau	6,5	6,5		?
15050 21 S10	149	49	52 TB - 140 TB (nur bedingt: 70 TB II / 90 TB / 90 TB III / 140 TB)	145,2	grau	6,5	6,5		?
20050 21 S10	200	50	52 TB - 140 TB (nur bedingt: 70 TB II / 90 TB / 90 TB III / 140 TB)	196,2	grau	6,5	6,5		?

System: GU

Artikel-Nr.	Maß A in mm	Maß B in mm	Passend zu GU-Schwellen:	Nutzhöhe in mm	Farbe	Länge in Meter	Meter pro VE	Preis: €/lfm.	Hinweise
10040 22 S10	100	40	SBS-Schwelle 211 VGE.800	96	grau	6,5	6,5		?
12050 22 S10	120	50	SBS-Schwelle 211 VGE.800	116	grau	6,5	6,5		?
12050 22 S11	120	50	GU-Schwelle 6-37572-60-0-1	116	grau	6,5	6,5		?
15050 22 S10	149	49	SBS-Schwelle 211 VGE.800	145	grau	6,5	6,5		?
15050 22 S11	149	49	GU-Schwelle 6-37572-60-0-1	145	grau	6,5	6,5		?
20050 22 S10	200	50	SBS-Schwelle 211 VGE.800	196	grau	6,5	6,5		?
20050 22 S11	200	50	GU-Schwelle 6-37572-60-0-1	196	grau	6,5	6,5		?

Sollte Ihr Schwellensystem nicht ausgeführt sein, fragen Sie diese gerne bei uns an!
Zeichnungen können gerne angefragt werden!

Druckfehler vorbehalten

www.mk-profile.de • Tel.: +49 (0) 2902 / 97080 • Fax: +49 (0) 2902 / 4754 • info@mk-profile.de

01/2024

System: GUTMANN

Artikel-Nr.	Maß A in mm	Maß B in mm	Passend zu Gutmann-Schwellen:	Nutzhöhe in mm	Farbe	Länge in Meter	Meter pro VE	Preis: €/lfm.	Hinweise
10040 26 S1	100	40	Weser 88, Mittig	92	grau	6,5	6,5		?
10040 26 S2	100	40	Weser 114 + 108/32 Ti Weser 73 + 95/32 Ti Weser 96/32 Ti Weser 84/32 Ti Weser 86/32 Ti Weser 74/32 Ti	96	grau	6,5	6,5		?
12050 26 S1	120	50	Weser 88, Mittig	112	grau	6,5	6,5		?
12050 26 S2	120	50	Weser 114 + 108/32 Ti Weser 73 + 95/32 Ti Weser 96/32 Ti Weser 84/32 Ti Weser 86/32 Ti Weser 74/32 Ti	116	grau	6,5	6,5		?
15050 26 S1	149	49	Weser 88, Mittig	141	grau	6,5	6,5		?
15050 26 S2	149	49	Weser 114 + 108/32 Ti Weser 73 + 95/32 Ti Weser 96/32 Ti Weser 84/32 Ti Weser 86/32 Ti Weser 74/32 Ti	145	grau	6,5	6,5		?
20050 26 S1	200	50	Weser 88, Mittig	192	grau	6,5	6,5		?
20050 26 S2	200	50	Weser 114 + 108/32 Ti Weser 73 + 95/32 Ti Weser 96/32 Ti Weser 84/32 Ti Weser 86/32 Ti Weser 74/32 Ti	196	grau	6,5	6,5		?

System: HEROAL

Artikel-Nr.	Maß A in mm	Maß B in mm	Passend zu Heroal-Schwellen:	Nutzhöhe in mm	Farbe	Länge in Meter	Meter pro VE	Preis: €/lfm.	Hinweise
10040 27 S1	100	40	Schwelle - Gesamtbreite 71 mm Innen ca. 4 mm Versatz	97	grau	6,5	6,5		?
12050 27 S1	120	50	Schwelle - Gesamtbreite 71 mm Innen ca. 4 mm Versatz	117	grau	6,5	6,5		?
15050 27 S1	149	49	Schwelle - Gesamtbreite 71 mm Innen ca. 4 mm Versatz	146	grau	6,5	6,5		?
20050 27 S1	200	50	Schwelle - Gesamtbreite 71 mm Innen ca. 4 mm Versatz	197	grau	6,5	6,5		?

Sollte Ihr Schwellensystem nicht ausgeführt sein, fragen Sie diese gerne bei uns an!

Druckfehler vorbehalten

Bodeneinstandsprofile PVC-Schaum ungefräst

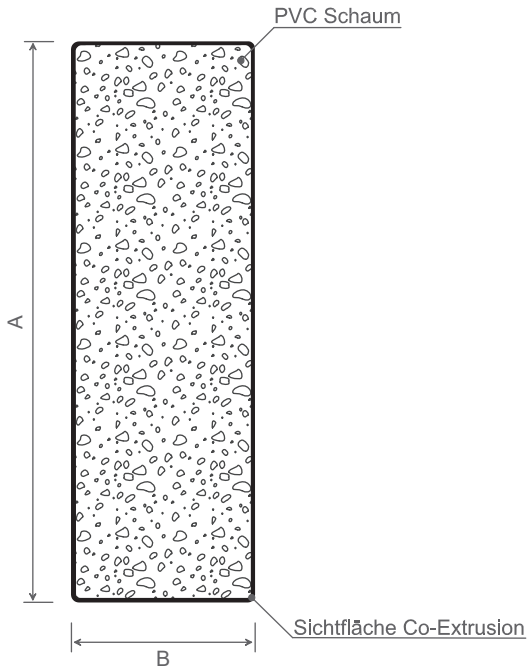

Artikel-Nr.	Maß A in mm	Maß B in mm	Bezeichnung	Nutzhöhe in mm	Farbe	Länge in Meter	Meter pro VE	Preis: €/lfm.	Hinweise
10040 01	100	40	Bodeneinstandsprofil ungefräst	100	weiß	6,5	6,5		
10040 01 g	100	40	Bodeneinstandsprofil ungefräst	100	grau	6,5	6,5		
12050 01	120	50	Bodeneinstandsprofil ungefräst	120	weiß	6,5	6,5		
12050 01 g	120	50	Bodeneinstandsprofil ungefräst	120	grau	6,5	6,5		
15050 01	149	49	Bodeneinstandsprofil ungefräst	149	weiß	6,5	6,5		
15050 01 g	149	49	Bodeneinstandsprofil ungefräst	149	grau	6,5	6,5		
20050 01	200	50	Bodeneinstandsprofil ungefräst	200	weiß	6,5	6,5		
20050 01 g	200	50	Bodeneinstandsprofil ungefräst	200	grau	6,5	6,5		

Druckfehler vorbehalten

www.mk-profile.de • Tel.: +49 (0) 2902 / 97080 • Fax: +49 (0) 2902 / 4754 • info@mk-profile.de

01/2024

Schwellenadapter

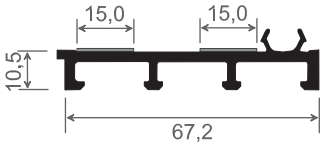

Artikel-Nr.	Bezeichnung	Farbe	Länge in Meter	Meter pro VE	Preis: €/lfm.	Hinweise
1067 BKV	Adapter für BKV Haustürschwellen mit 2 x Schaumklebeband	WC grau 70414	6	60		

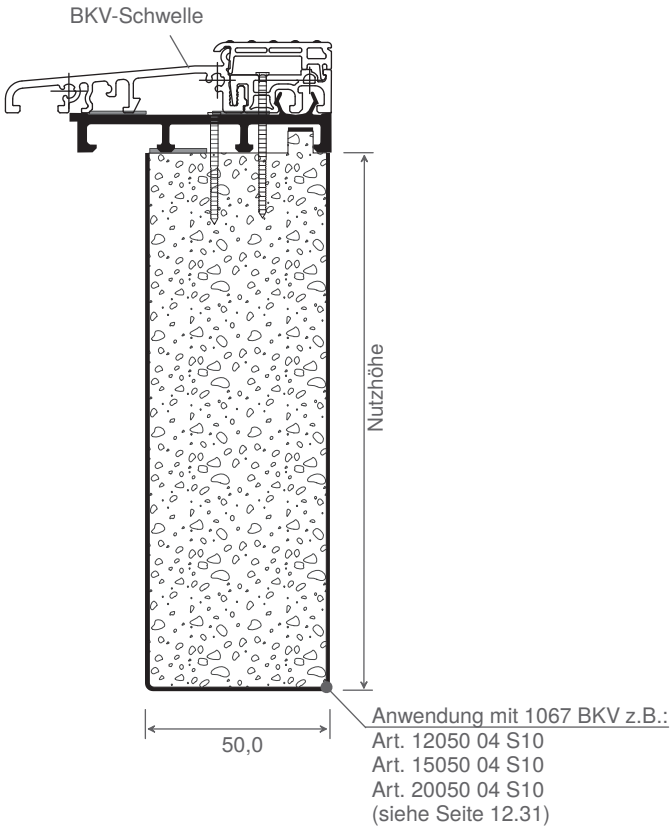

Druckfehler vorbehalten

Universal Transportschutzprofil
zum Verschrauben

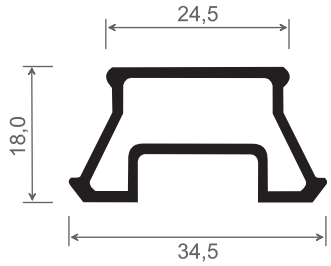

Universaltransportschutz - verschraubt

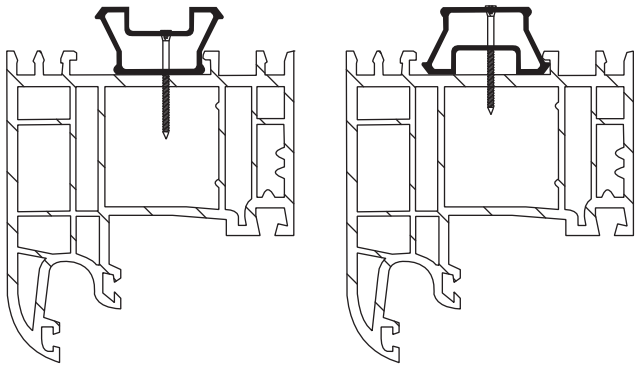

Artikel-Nr.	Bezeichnung	Farbe	Länge in Meter	Meter pro VE	Preis: €/lfm.	Hinweise
341 Rb	Transportschutzprofil	Regenerat	6	60		

	Fenstersysteme																						
	ALUPLAST			GEALAN		DECEUNINCK / INOUTIC			PROFINE		REHAU			SALAMANDER				SCHÜCO		VEKA			HOLZFENSTER
Artikel-Nr.:	70	76	85	74	83	71	76	84	76	88	70	80	86	73	76	82	92	70	82	70	76	82	
341 Rb	✓*	✓*	✓*	✓*	✓*	✓*	✓*	✓*	✓*	✓*	✓*	✓*	✓*	✓*	✓*	✓*	✓*	✓*	✓*	✓*	✓*	✓*	✓*

✓* = muss verschraubt werden, keine mechanische Klipsung

12

weitere Systeme

Druckfehler vorbehalten

www.mk-profile.de • Tel.: +49 (0) 2902 / 97080 • Fax: +49 (0) 2902 / 4754 • info@mk-profile.de

01/2024